Französischer-Balkon-Konfiguration-Zusammenfassung

Referenz: 1116306

Konfiguration: 01.03.2025 22:53

Französischer Balkon Modell 210 verzinkt und pulverbeschichtet

Rahmen 40 x 8mm / Füllung 40 x 8mm / im WIG Verfahren geschweißt / Mat. Stahl S235JR / Feuerverzinkt C3 nach EN ISO 14713 / Pulverbeschichtet / Geländerhöhe 1000mm / Bemessung und Konstruktion nach DIN EN 1993 - Eurocode 3 / CE-konform / mit Befestigungsmaterial wie ausgewählt / Lieferung im einbaufertigen Zustand

Pulverbeschichtet: RAL 7016

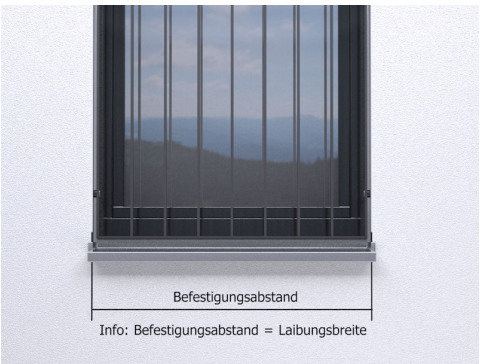

Weitere Parameter

Befestigungsabstand: 1135mm

Anzahl: 2

Befestigung im Mauerwerk

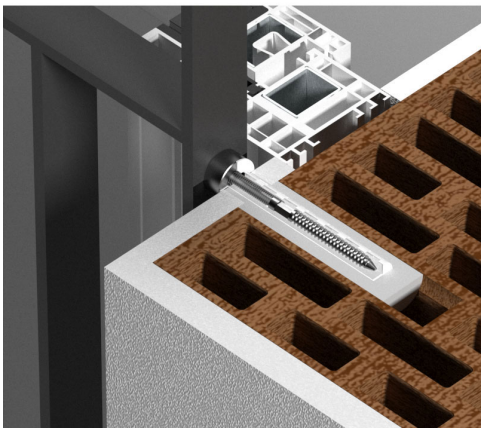

Untergrund: U5

Befestigung im Mauerwerk

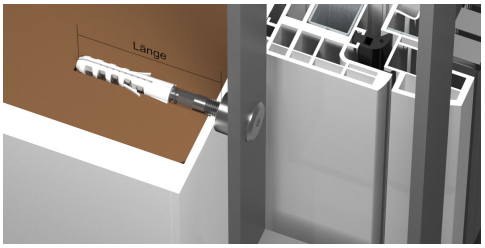

Rundmutter mit Distanzstück, Stockschraube, Dübel

Gewindelänge	Bohrtiefe	Durchmesser
M10 x 88mm	90mm	12mm

Klebeanker inklusive

2 Kartuschen Upat Injektionsmörtel UM 33-300, Inhalt 300ml

Pulverbeschichtung:

RAL 7016 - Anthrazitgrau

Die angezeigte Farbe kann abweichen.
Die Farbtöne werden laut RAL-Farbkarte gefertigt.

Französische Balkone aus Stahl, verzinkt und Pulverbeschichtet:

- Die Französischen Balkone sind komplett als ein Teil verschweißt verzinkt und nach Ihren Vorgaben Pulverbeschichtet
- Im Konfigurationsvorgang ausgewähltes Befestigungsmaterial wird mitgeliefert
- Zusätzlich bestelltes Werkzeug, Pflegemittel wird mitgeliefert

Montagevideo für FB-210P-3

Hier kommen Sie zum Montagevideo

[Montagevideo (Youtube)]

DIN EN 1993

Tragsicherheit nach europäischer Stahlbaunorm
DIN EN 1993/Eurocode 3

Nr. 2374 - CPR - 0976 - 01

CE-Zertifizierung

CE-konform

Zertifiziert nach DIN EN 1090 EXC2, und DIN EN ISO 9001

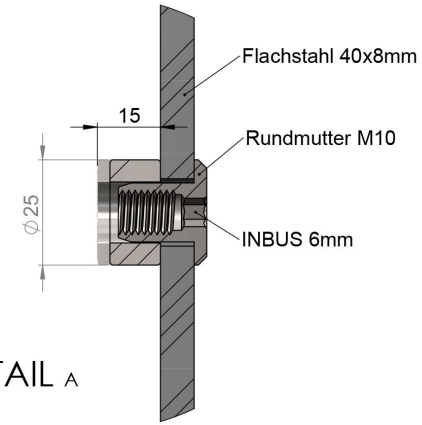

DETAIL A

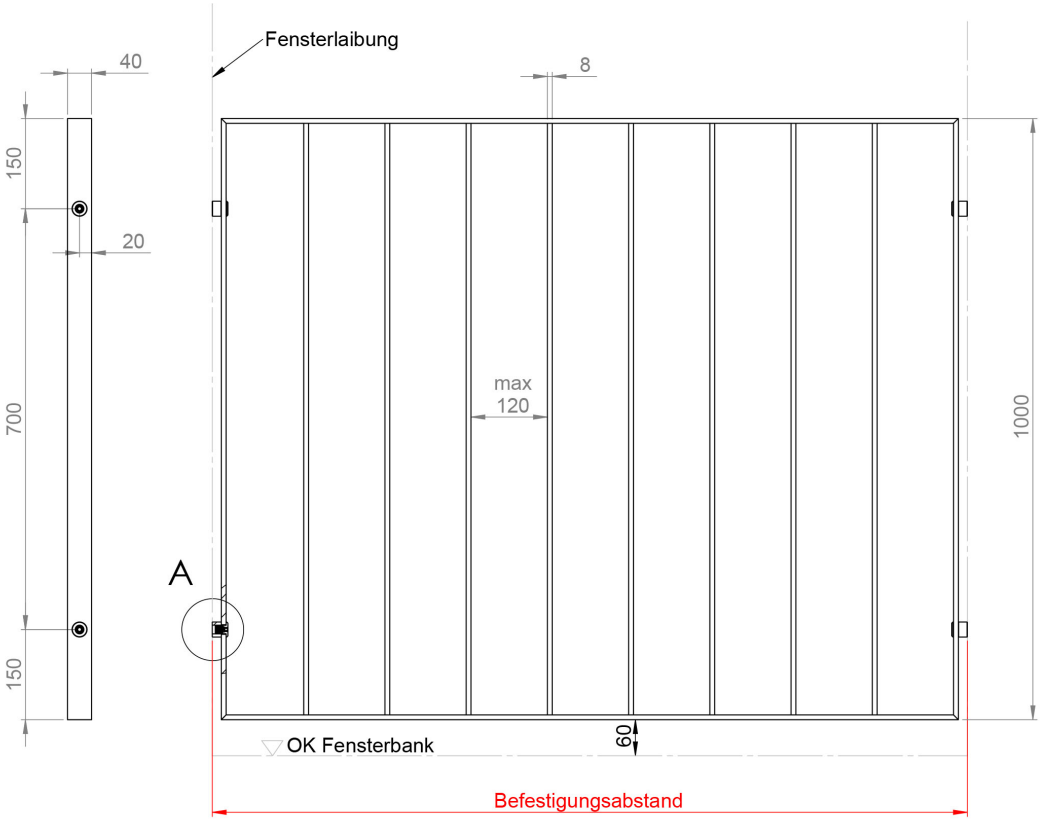

gewünschter Befestigungsabstand = 1135 mm

Rahmen und Füllstäbe aus S235JR
Abmessung 40 x 8mm flach

Nach dem schweißen verzinkt
und pulverbeschichtet in

RAL: 7016

Refnr. 1116306, Anzahl: 2 Stück

Tragsicherheit berechnet nach
DIN EN 1993 - Eurocode 3

CE
Nr. 2374-CPR-0976-01

Wichtiger Hinweis: Die hier aufgeführten Befestigungs-, und Ausführungsvorschläge sind unverbindlich. Beim Einbau sind die jeweils gültigen Vorschriften der Landesbauordnung, Vorgaben der Berufsgenossenschaften und alle sonstigen Vorschriften und DIN-EN Normen einzuhalten. Details erfragen Sie bitte bei Ihrem Architekten bzw. Statiker oder dem zuständigen Bauamt.

Französischer Balkon
Modell FB-210P-3

Weber Geländersysteme
Hochstrasse 11
93453 Neukirchen b. Hl. Blut
Telefon: +49 (0) 9947 - 90292-0
Fax: +49 (0) 9947 - 90292-10
e-mail: post@inox-weber.de
Web: www.inox-weber.de