GELÄNDERSYSTEME WEBER - Hochstraße 17b - 93453 Neukirchen b. Hl. Blut - Telefon +49 (0) 9947-905200 Fax +49 (0) 9947-905201
E-mail: info@gelaendersysteme-weber.de - Besuchen Sie auch unseren webshop: **www.gelaendersysteme-weber.de**

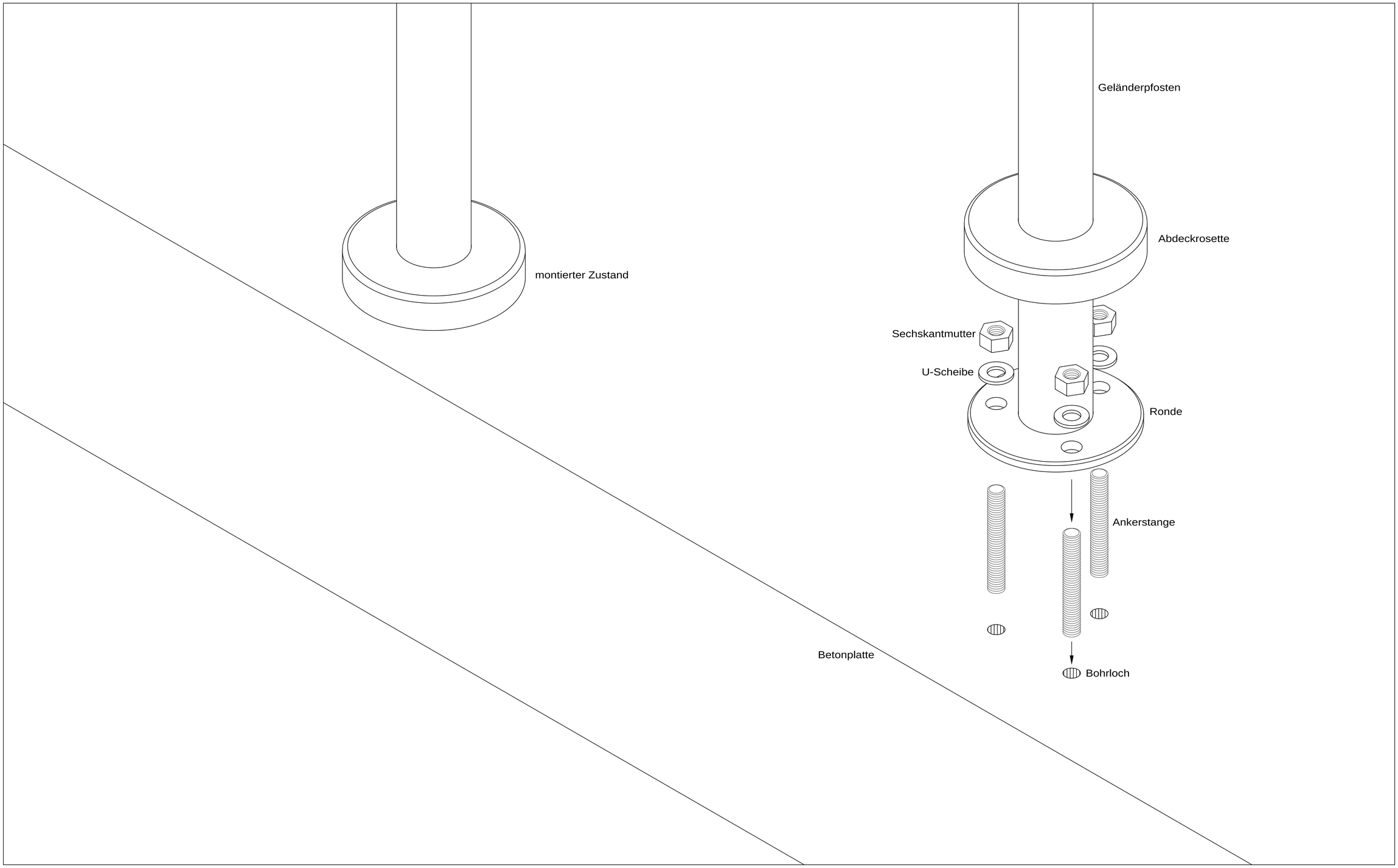

GELÄNDERSYSTEME WEBER - Hochstraße 17b - 93453 Neukirchen b. Hl. Blut - Telefon +49 (0) 9947-905200 Fax +49 (0) 9947-905201
E-mail: info@gelaendersysteme-weber.de - Besuchen Sie auch unseren webshop: **www.gelaendersysteme-weber.de**

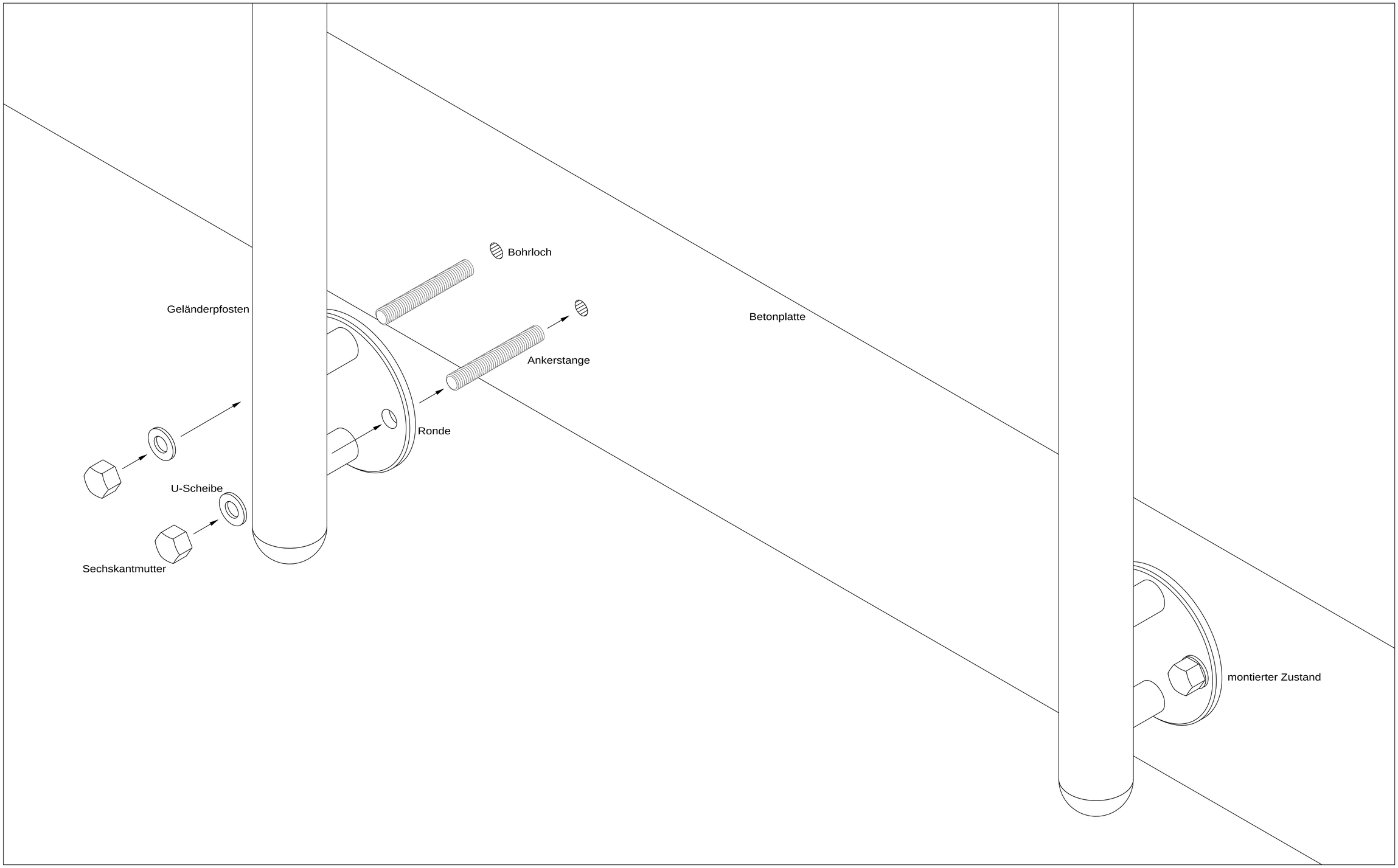
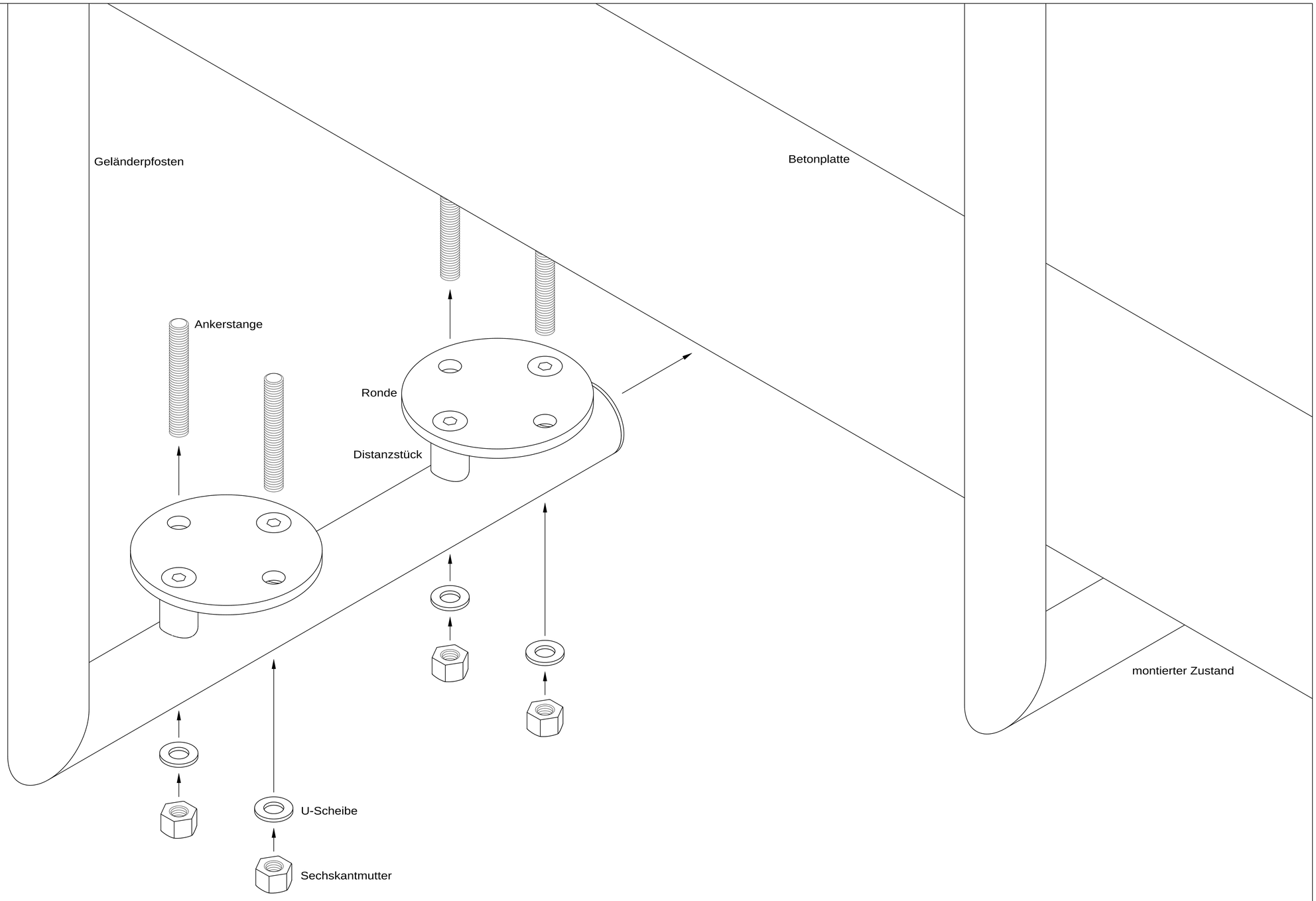
GELÄNDERSYSTEME WEBER - Hochstraße 17b - 93453 Neukirchen b. Hl. Blut - Telefon +49 (0) 9947-905200 Fax +49 (0) 9947-905201
E-mail: info@gelaendersysteme-weber.de - Besuchen Sie auch unseren webshop: **www.gelaendersysteme-weber.de**